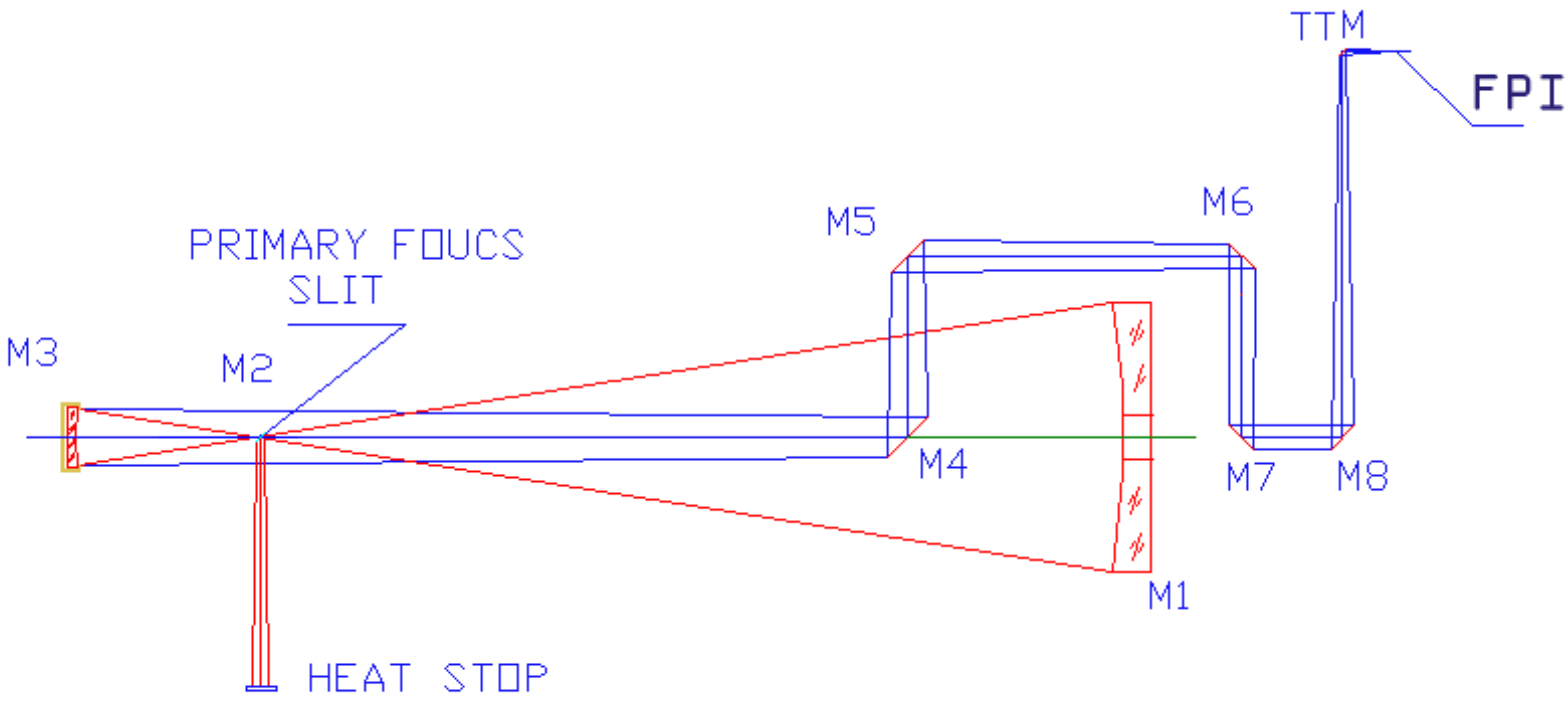
TTM
FPI
M5
M6
PRIMARY FOUCS
SLIT
M3
M2
M4
M7
M8
M1
HEAT STOP